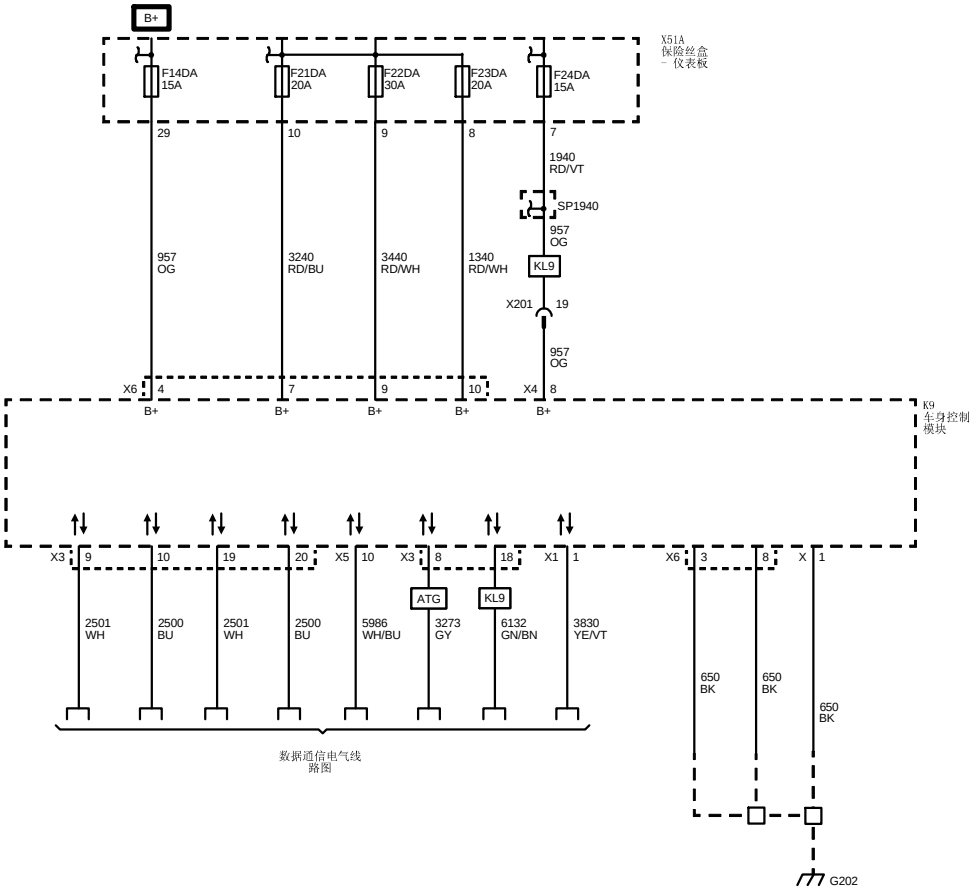
B+
F14DA
15A
F21DA
20A
F22DA
30A
F23DA
20A
F24DA
15A
X51A
保险丝盒
-仪表板
29
10
9
8
7
1940
RD/VT
SP1940
957
OG
957
OG
3240
RD/BU
3440
RD/WH
1340
RD/WH
KL9
X201
19
957
OG
X6
4
7
9
10
X4
8
B+
K9
车身控制
模块
X3
9
10
19
20
X5
10
X3
8
18
X1
1
X6
3
8
X
1
ATG
KL9
2501
WH
2500
BU
2501
WH
2500
BU
5986
WH/BU
3273
GY
6132
GN/BN
3830
YE/VT
650
BK
650
BK
650
BK
数据通信电气线
路图
G202

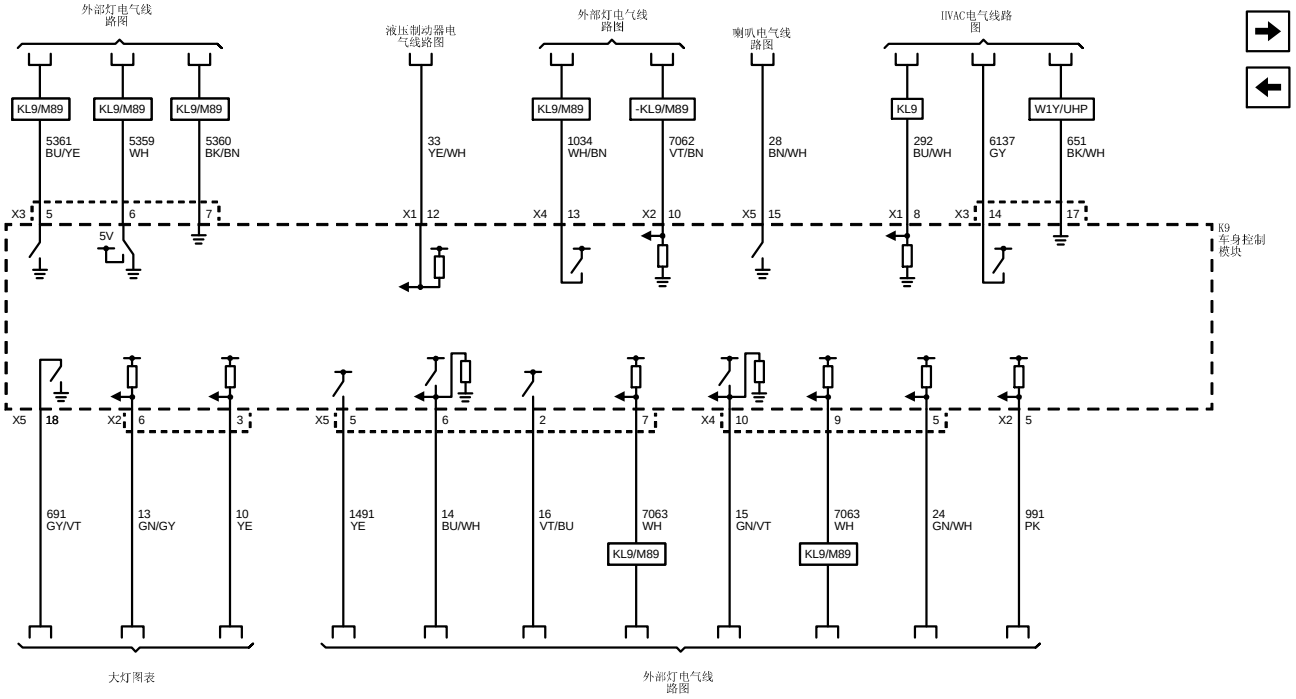
外部灯电气线路图
液压制动器电气线路图
外部灯电气线路图
喇叭电气线路图
HVAC电气线路图
KL9/M89
KL9/M89
KL9/M89
KL9/M89
-KL9/M89
KL9
W1Y/UHP
5361 BU/YE
5359 WH
5360 BK/BN
33 YE/WH
1034 WH/BN
7062 VT/BN
28 BN/WH
292 BU/WH
6137 GY
651 BK/WH
X3 5
6
7
X1 12
X4 13
X2 10
X5 15
X1 8
X3 14
17
5V
K9 车身控制模块
X5 18
X2 6
3
X5 5
6
2
7
X4 10
9
5
X2 5
691 GY/VT
13 GN/GY
10 YE
1491 YE
14 BU/WH
16 VT/BU
7063 WH
KL9/M89
15 GN/VT
7063 WH
KL9/M89
24 GN/WH
991 PK
大灯图表
外部灯电气线路图

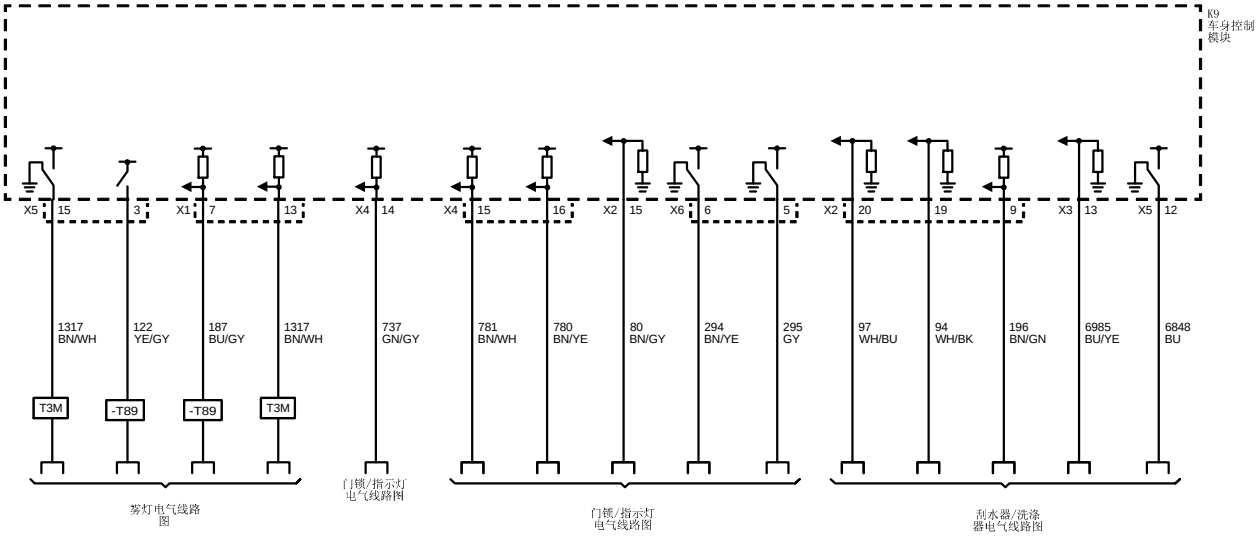
K9
车身控制
模块
X5 15
3
X1 7
13
X4 14
X4 15
16
X2 15
X6 6
5
X2 20
19
9
X3 13
X5 12
1317
BN/WH
122
YE/GY
187
BU/GY
1317
BN/WH
737
GN/GY
781
BN/WH
780
BN/YE
80
BN/GY
294
BN/YE
295
GY
97
WH/BU
94
WH/BK
196
BN/GN
6985
BU/YE
6848
BU
T3M
-T89
-T89
T3M
雾灯电气线路
图
门锁/指示灯
电气线路图
门锁/指示灯
电气线路图
刮水器/洗涤
器电气线路图